- Commande centralisée interrupteur RF
- Gecentraliseerd bedieningselement draadloze schakelaar RF
- Switch control RF 1 gang
- Funkgesteuerter Zentralschalter RF
- Mando centralizado interruptor RF

672 35

- Comando centralizado interruptor RF
- Κεντρικοποιημένη εντολή διακόπτης RF
- Групповой радиовыключатель RF
- RF çiftli anahtar merkezi kumanda

legrand®

MY HOME www.legrandgroup.com

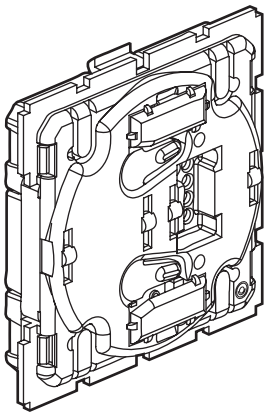

- Caractéristiques
- Kenmerken
- Characteristics
- Technische Daten
- Características
- Características
- Χαρακτηριστικά
- Технические характеристики
- Teknik özellikler

Durée de vie de la batterie : 5 ans avec doigt de commande en plastique et 4 ans avec une plaque tactile.

Alimentation	1 batterie au lithium CR2032, 3 V
Technologie	Radio fréquence 2,4 GHz – Produit certifié ZigBee Profil spécifique au fabricant – Maillage de réseau sans fil
Performance	Portée : 150 m en champ libre point à point
	+5°C à +45°C

Levensduur van de batterij: 5 jaar met bedieningspen in kunststof en 4 jaar met een tiptoetsplaat

Voedingsbron	1 CR2032-lithiumbatterij, 3 V
Technologie	Product met een radiofrequentie van 2,4 GHz en ZigBee-certificering Fabrikantspecifiek profiel MESH-netwerking
Prestaties	Bereik: 150 m in punt-tot-puntverbinding en in het vrije veld
	+5 °C tot +45 °C

Battery lifespan: 5 years with a plastic rocker and 4 years with a touch plate

Power supply	1 CR2032 lithium battery, 3V
Technology	2.4 GHz Radiofrequency ZigBee Certified Product Manufacturer Specific Profile MESH networking
Performance	Range: 150 m in point-to-point link and free field
	+5°C to +45°C

Batteriedauer: 5 Jahre in Kombination mit Kunststoff-Bedienwippe / 4 Jahre mit Touchplate

Stromversorgung	1 CR2032 Lithium-Batterie, 3V
Technologie	2,4 GHz Hochfrequenz ZigBee Zertifiziertes Produkt Herstellerspezifisches Profil Vermaschtes Netz
Leistung	Reichweite: 150 m bei Punkt-zu-Punkt-Verbindung und im Freifeld
	+5°C bis +45°C

Vida útil de la batería: 5 años con palanquita de plástico y 4 años con una placa táctil

Suministro eléctrico	1 batería de litio CR2032, 3 V
Tecnología	Producto certificado ZigBee con 2,4 GHz de radiofrecuencia Red de malla con perfil específico de fabricante
Rendimiento	Alcance: 150 m en conexión punto a punto y en campo libre
	+5 °C a +45 °C

Duração de vida da bateria: 5 anos com báscula de comando em plástico e 4 anos com placa táctil

Alimentação eléctrica	Pilha de lítio 1 CR2032, 3V
Tecnologia	Produto certificado ZigBee de Radiofrequência 2,4 GHz Perfil específico do fabricante de conexão à rede MESH
Desempenho	Alcance: 150 m em ligação ponto a ponto e em campo livre
	+5°C à +45°C

Διάρκεια ζωής της μπαταρίας: 5 έτη με πλαστικό διακόπτη και 4 έτη με πλάκα επαφής

Τροφοδοσία ισχύος	1 μπαταρία λιθίου CR2032, 3V
Τεχνολογία	Ραδιοσυχνότητα 2,4 GHz Προϊόν Πιστοποιημένο από την ZigBee Ειδικό Προφίλ Δικτύωσης MESH Κατασκευαστής
Απόδοση	Εμβέλεια: 150 m σε σύνδεση από σημείο σε σημείο και σε ελεύθερο πεδίο
	+5°C έως +45°C

Срок службы батареи: 5 лет с установленной пластиковой клавишей и 4 года с установленной сенсорной рамкой

Питание	1 литиевая батарея CR2032, 3В
Используемая технология	РЧ 2,4 ГГц Протокол ZigBee
Радиус действия	Радиус действия: 150 м в режиме «точка-точка» на свободном пространстве
	от +5°C до +45°C

Pilin kullanım ömrü: plastik tuşlarla 5 sene, dokunmatik panelle 4 senedir

Besleme	1 pil, lityumlu CR2032, 3 V
Teknoloji	Radyo frekans 2,4 GHz –ZigBee sertifikalı ürün Üreticiye özgü profil – Kablosuz ağın bağlanması
Performans	Menzil: noktadan noktaya bağlantıda ve açık alanda 150 m
	+5°C ila +45°C

- Montage
- Montage
- Mounting
- Montage
- Montaje
- Montagem

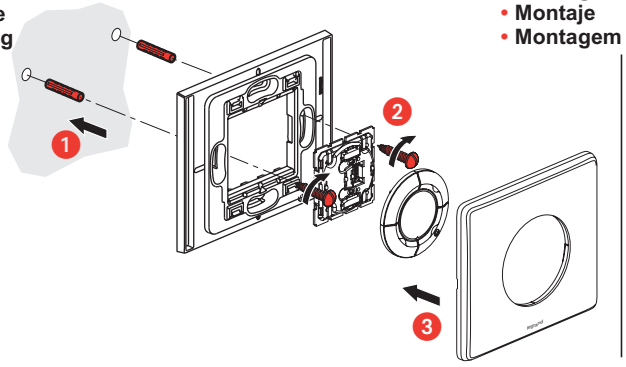

- Συναρμολόγηση
- Монтаж
- Montaj

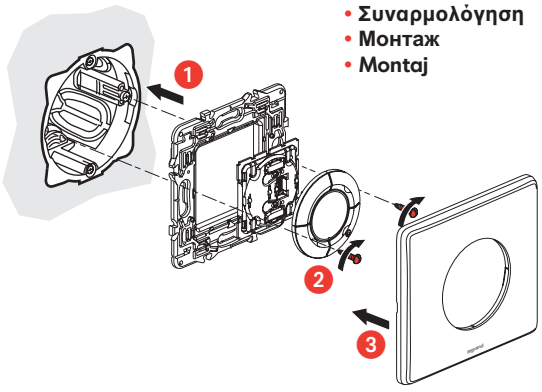

LE02841AD

- Démontage
- Demontage
- Dismounting
- Demontage
- Desmontaje
- Desmontagem
- Αποσυναρμολόγηση
- Демонтаж
- Sökme

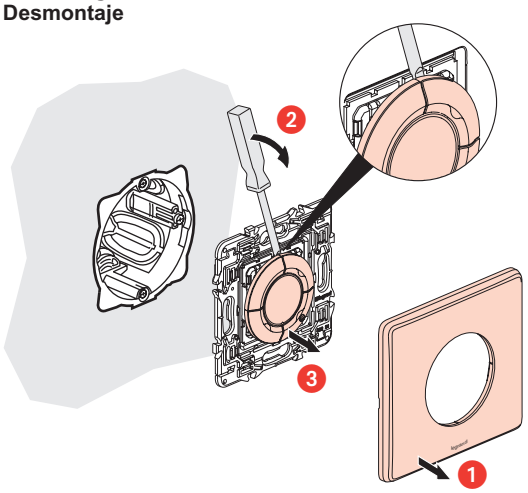

- Changement de la batterie
- De batterij vervangen
- Replacing the battery
- Batteriewechsel
- Reemplazo de batería
- Substituição da pilha
- Αντικατάσταση της μπαταρίας
- Замена элементов питания
- Pilin değiştirilmesi

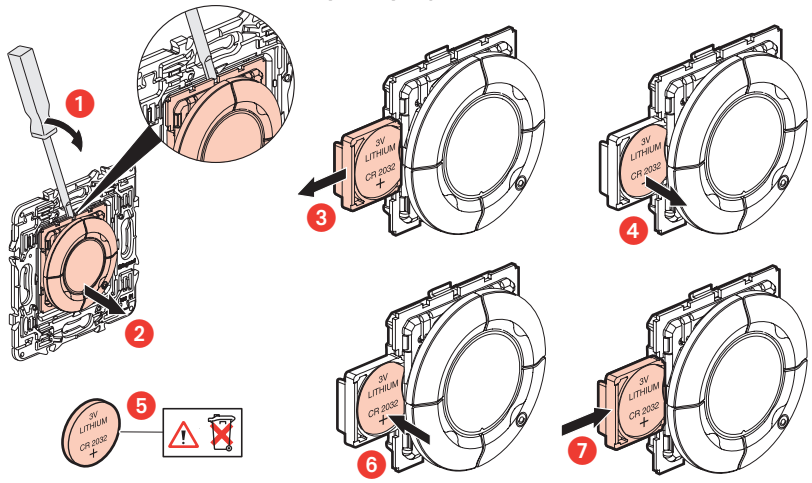

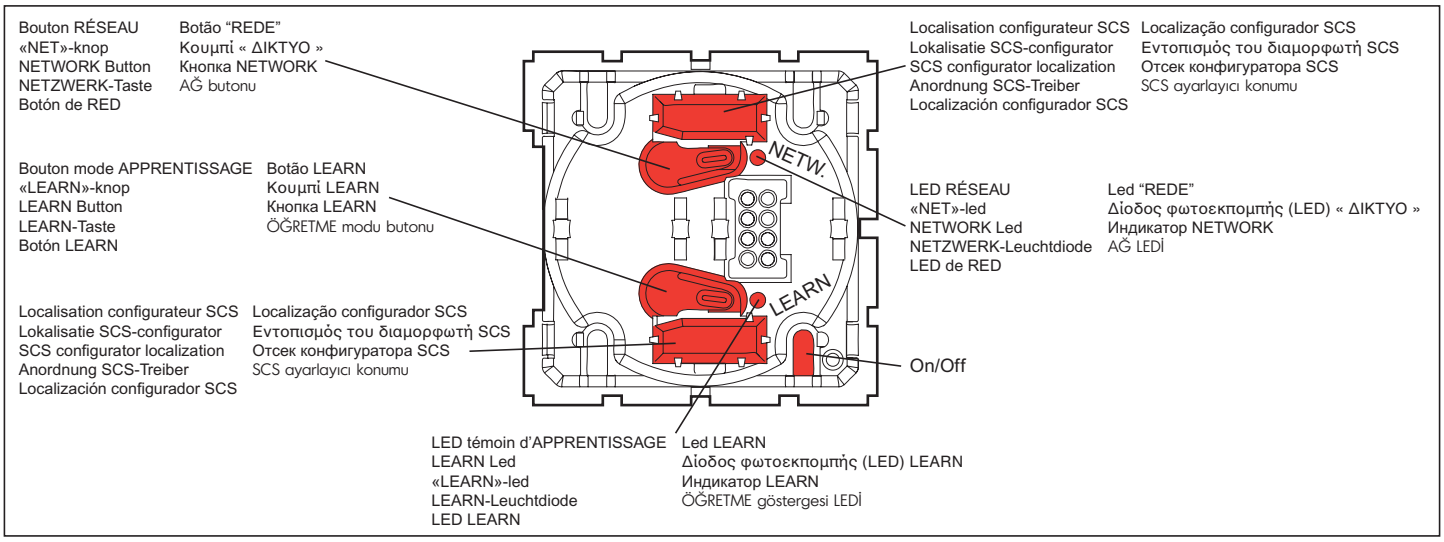

⚠ Consignes de sécurité (FR) (LU) (BE) (CH)

Avant toute intervention, couper le courant.
Respecter strictement les conditions d'installation et d'utilisation.

⚠ Veiligheidsvoorschriften (NL) (BE)

Onderbreek voor enige ingreep de stroom.
Neem de installatie- en gebruiksvoorwaarden nauwgezet in acht.

⚠ Safety instructions (GB) (IE)

Make sure the power supply is disconnected before any intervention.
Strictly comply with instructions for installation and use.

⚠ Sicherheitshinweise (DE) (CH)

Vor jeglichem Eingriff die Spannungsfreiheit sicherstellen.
Einbau- und Gebrauchsanleitungen sind genau zu beachten.

⚠ Consignas de seguridad (ES)

Antes de realizar cualquier intervención, cortar la corriente eléctrica.
Respetar estrictamente las condiciones de instalación y uso.

⚠ Instruções de segurança (PT)

Antes de qualquer intervenção, desligar a corrente.
Respeitar rigorosamente as condições de instalação e de utilização.

⚠ Συστάσεις ασφαλείας (GR) (CY)

Πριν από οποιαδήποτε επέμβαση, διακόψτε την παροχή ρεύματος.
Να τηρείτε ανστηρά τις συνθήκες εγκατάστασης και χρήσης.

⚠ Меры предосторожности (RU)

Отключить питание перед проведением любых ремонтных работ .
Строго соблюдайте требования к условиям монтажа и эксплуатации .

⚠ Güvenlik talimatları (TR) (CY)

Herhangi bir müdahaleden önce, akımı kesiniz.
Yerleştirme ve kullanım koşullarına titizlikle riayet ediniz.

CONFORMITY CE DECLARATION

We declare that the products satisfy the provisions of :

The directive 1999/5/CE of the european parliament and of the council of March 9th, 1999

On condition that they are used in the manner intented and/or in accordance with the current installation standards and/or with the manufacturers recommandations

Channel availability depends on local country regulations. Wireless LAN system administrator must choose correct country of operation. Channels are then automatically configured to comply with specified country's regulations.

These provisions are ensured for directive 1999/5/CEE by conformity to the following standards :

EN 301 489
EN 300 328
EN60669-2-1

Network

OFF | ON | SLOW FLASHING (1s) | QUICK FLASHING (0.25s) | FLASHING MODE (60ms) | 3 PULSE / 3s

Création/Created

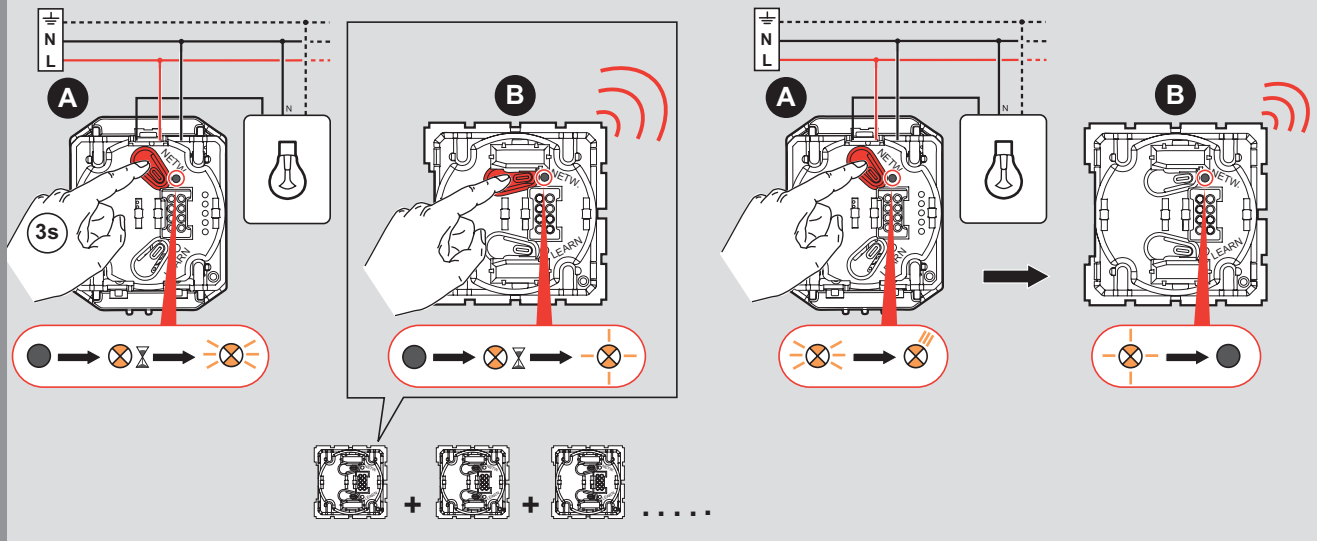

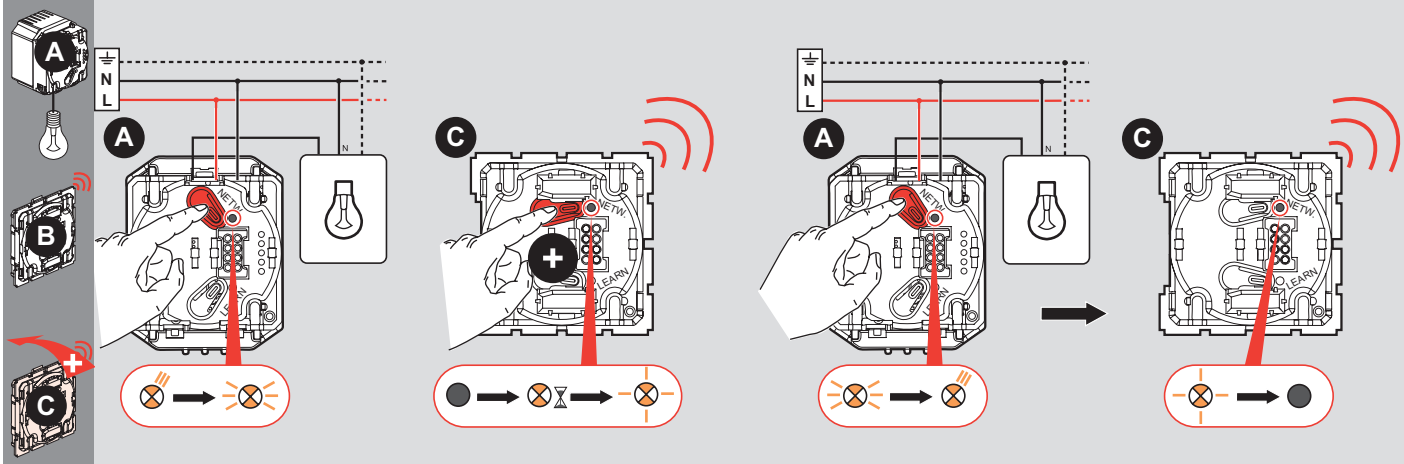

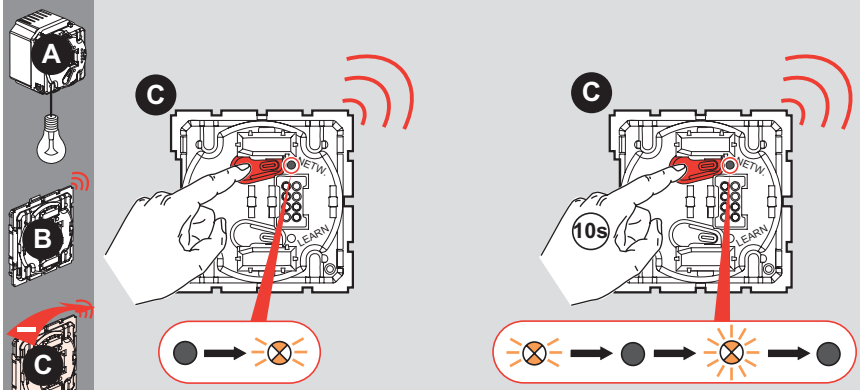

Push and learn

OFF | ON | SLOW FLASHING (1s) | QUICK FLASHING (0.25s) | FLASHING MODE (60ms) | 3 PULSE / 3s
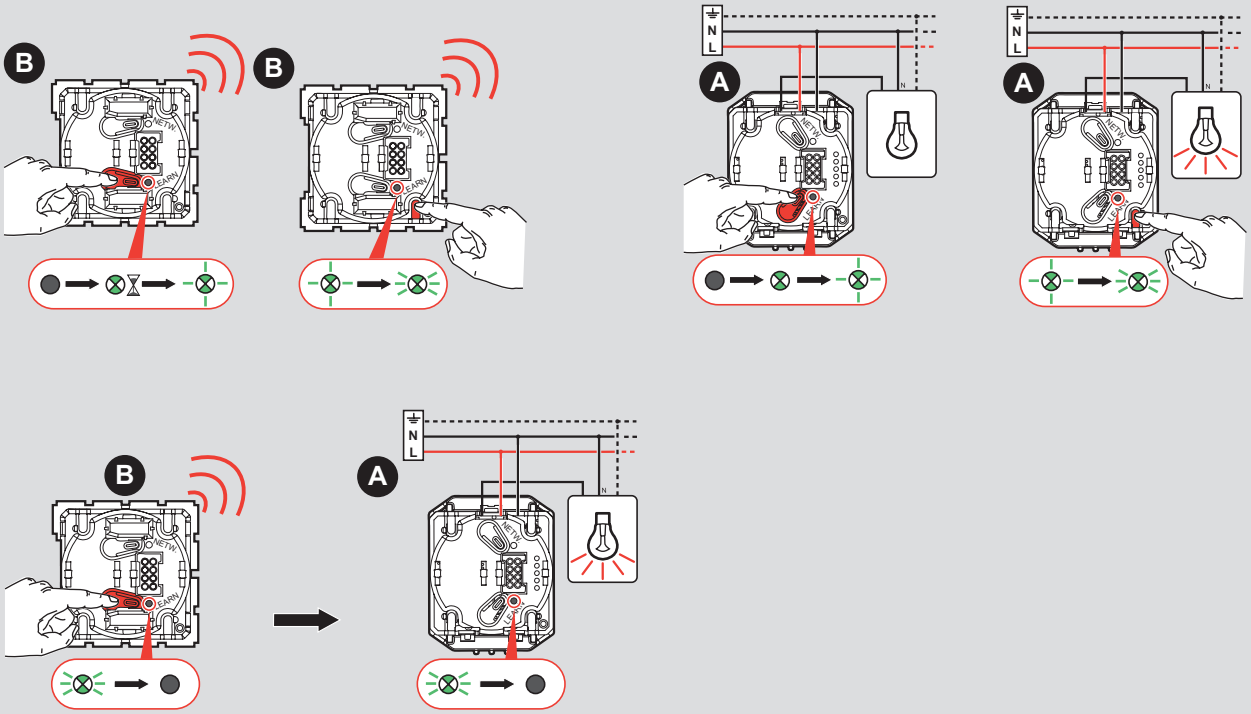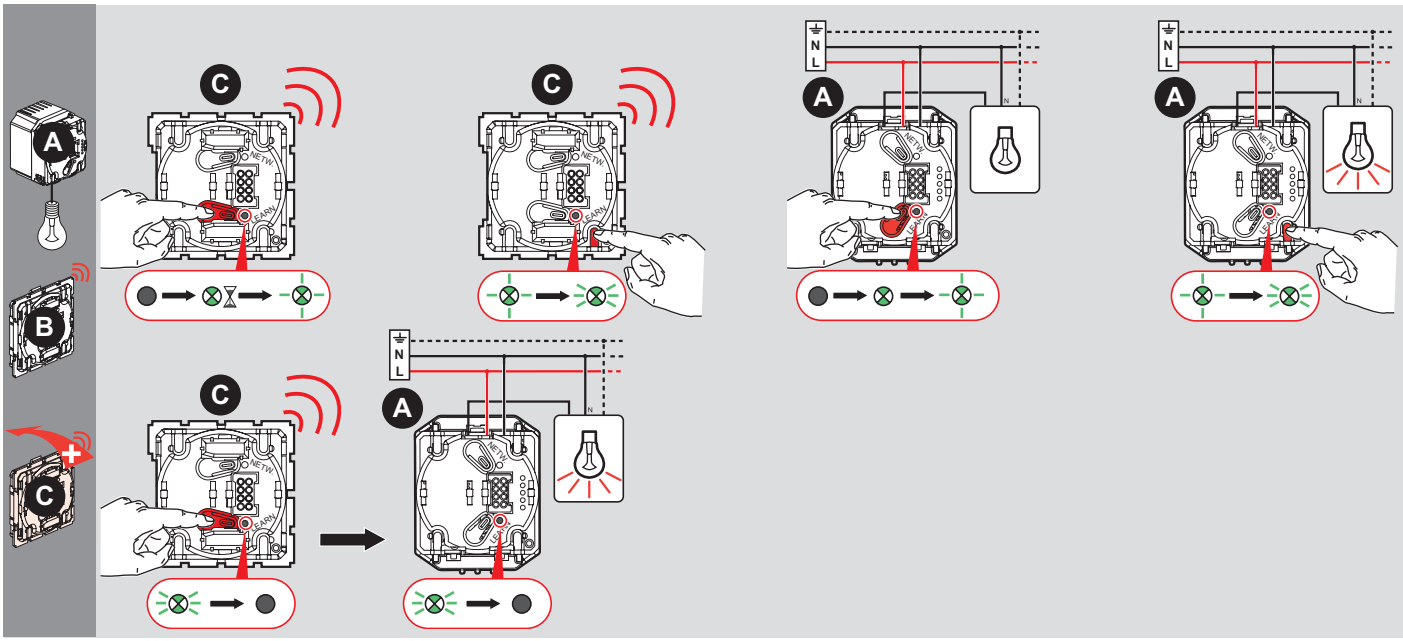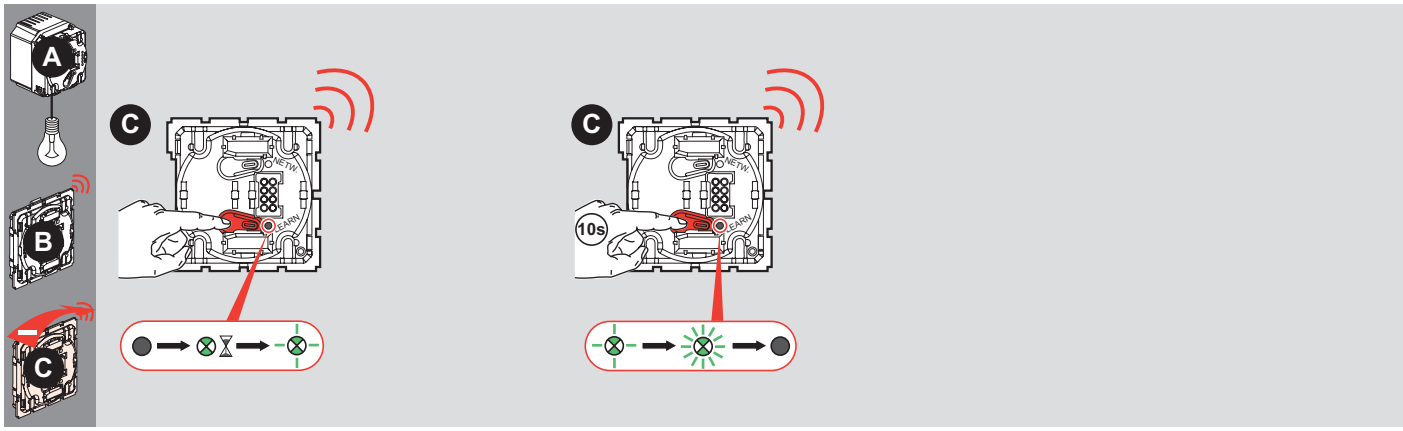
Association/*Binding*